Весы электронные

WB-380H, WB-380P, WB-380S

Руководство по эксплуатации

Внимательно прочтите данное руководство по эксплуатации и храните его в доступном месте. Приступайте к взвешиванию только после того, как будете убеждены, что все изложенное в руководстве Вам понятно.

1. Условия эксплуатации

Температурный диапазон: 5°C - 35°C

Относительная влажность: 30% - 80% (без конденсации)

Условия хранения:

Температурный диапазон: 10°C - 50°C

Относительная влажность: 30% -90% (без конденсации)

Не пользуйтесь и не храните весы в местах попадания прямых солнечных лучей и возле источников тепла, резких перепадов температуры, в сырых или пыльных помещениях, подальше от возможной вибрации и электромагнитного излучения.

Содержание

1. Условия эксплуатации и хранения
2. Меры предосторожности
3. Комплектация
4. Инструкции по сборке
5. Функции
6. Установки
7. Питание
8. Взвешивание
9. Значения индекс массы тела (BMI).
10. Измерение роста
11. Формат выводимых данных
12. Поиск и устранение неисправностей
13. Технические характеристики.

2. Меры предосторожности

Ниже описываются меры предосторожности, которые должны быть приняты, чтобы избежать травм для пользователей этого устройства или других лиц, а также для предотвращения материального ущерба. Пожалуйста, ознакомьтесь с содержимым, чтобы обеспечить безопасную эксплуатацию данного оборудования.

ВНИМАНИЕ - Игнорирование инструкций, которые отмечены знаком «Внимание» может привести к тяжелым травмам или к смертельному исходу.

ОСТОРОЖНО - Игнорирование инструкций, которые отмечены знаком «Осторожно» может явиться причиной травмы и повреждению имущества.

ЗАПРЕЩАЕТСЯ – так отмечаются действия, которые недопустимы.

ВСЕГДА - Так указываются инструкции, которые всегда должны соблюдаться.

ВНИМАНИЕ

ЗАПРЕЩАЕТСЯ

- Не подключайте прибор к электросети, не трогайте вилки и розетки если руки мокрые. Это может привести к короткому замыканию, к поражению электрическим током или возгоранию.

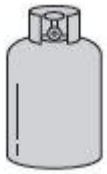

- Держите оборудование вдали от горючих материалов и газовых баллонов.

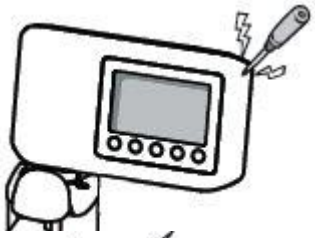

- Внесение изменений в данное оборудование не допускается. Существует риск поражения электрическим током или получения травмы. Получение точных результатов измерения не гарантируется.

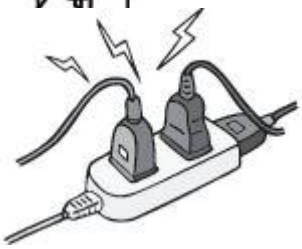

- Не используйте удлинители с двойными (или более) розетками без предохранителя. Это может привести к перегреву и возгоранию.

ВСЕГДА

Используйте только оригинальные кабели, поставляемые производителем.

ОСТОРОЖНО

ЗАПРЕЩАЕТСЯ

- Держите оборудование подальше от воды и водяных брызг.

- Не прыгайте на оборудовании.

- Не всовывайте пальцы в зазоры и отверстия.

- Не прикладывайте силу и давление на дисплей. Экран панели управления может разбиться и привести к травме.

- Окажите помощь лицам с ограниченными возможностями и пожилым людям. Измерение должно проводиться в присутствии ассистента.

ВСЕГДА

- Убедитесь, что платформа весов дезинфицируется после каждого использования.

- Не стойте рядом с весами во время измерения, чтобы случайно не нарушить точность взвешивания.

- Убедитесь, что вы пользуетесь оригинальным адаптером.

- Отсоедините сетевой шнур от оборудования, перед тем как передвигать его.

- Если оборудование не будет использоваться долгое время, отсоедините адаптер от сети электропитания.

- Интерпретация результатов измерения (например, оценка измерений и разработка программы упражнений, основанных на результатах) должна выполняться специалистом. Всегда следуйте советам специалиста. Самостоятельное принятие решения о необходимом весе, о снижении веса и упражнений, основанные на самоанализе, могут навредить здоровью.

Для получения точности при измерении.

ВСЕГДА

- Избегайте измерений в местах с большими перепадами температуры.

Это может вызвать неточности при измерении. Дайте прибору постоять как минимум 2 часа после того, как его перенесли на новое место с перепадом температуры 20°C и более.

- Убедитесь, что платформа весов установлена на ровной поверхности без вибрации.

- Оберегайте оборудование от ударов, тряски или вибрации.

- Используйте весы в устойчивом положении. Ошибки в измерениях могут возникнуть, если устройство используется в нестабильном состоянии.

Обслуживание

ВСЕГДА

TANITA рекомендует периодически проводить проверку оборудования.

1. Ежедневно
    - Убедитесь, что весы находятся на ровной и устойчивой поверхности, т.е. твердый пол, а не толстый ковер.
2. Еженедельно
    - Убедитесь, что дисплей не поврежден и не загрязнен.
    - Проверьте кабели, шнуры, разъемы на предмет повреждений и загрязнения.
    - Осмотрите прибор на предмет износа и повреждений
3. Ежемесячно
    - Винты на оборудовании.

При необходимости свяжитесь с сервисным центром для устранения неполадок.

3. Комплектация

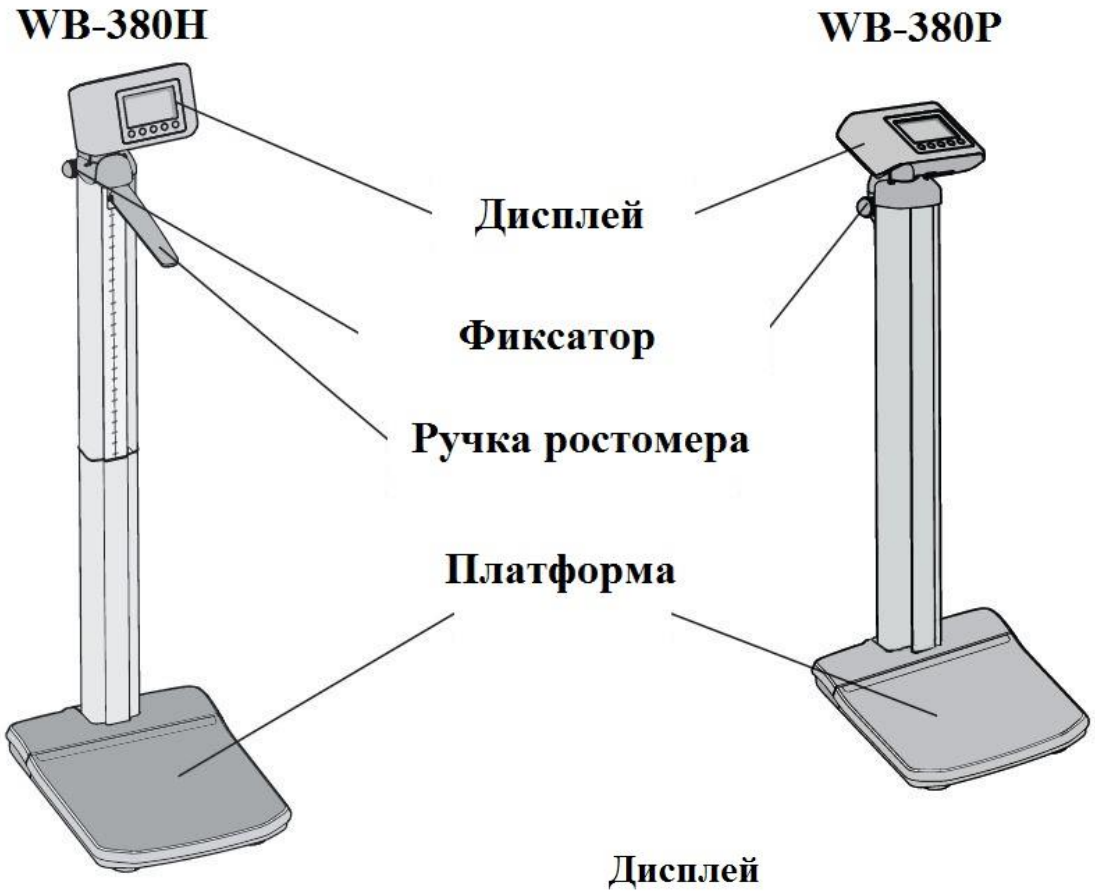

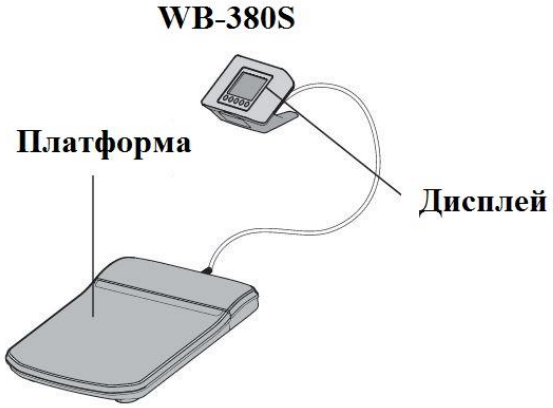

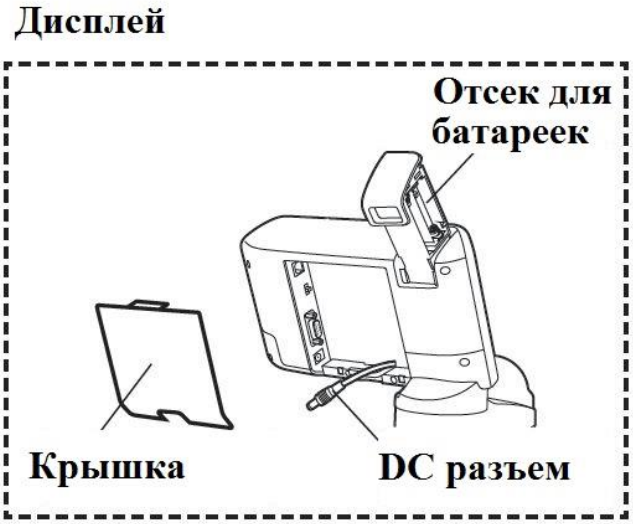

Аксессуары

WB-380S

Адаптер

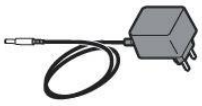

Руководство по эксплуатации

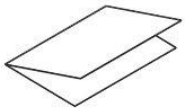

Батарейки АА - 4 шт.

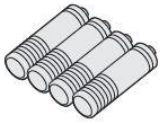

WB-380H , WB-380P

Адаптер

Задняя крышка

Передняя крышка

Руководство по эксплуатации

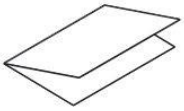

Винт - 4 шт.

Батарейки АА - 4 шт.

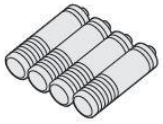

Контрольная панель

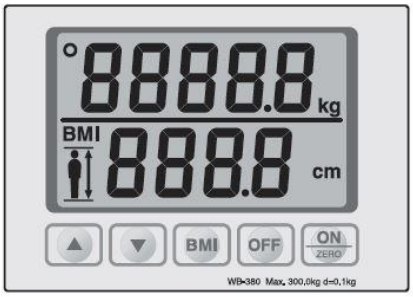

Символы и их значения

ON	**ВКЛ.**	⊖	Выход
OFF	**ВЫКЛ.**	ZERO	Обнуление
⎓	Постоянный ток	⚠	**Внимание** Обратитесь к инструкциям
BMI	**ИМТ**	▲/▼	Ввод роста для определения ИМТ

4. Инструкции по сборке

1. Измерительная платформа.
2. Кабель (от платформы).
3. Нижняя часть стойки.
4. Винт.
5. Кабель (от дисплея)
6. Дисплей с верхней частью стойки.
7. Задняя крышка.
8. Передняя крышка.
9. Верхняя часть ростомера.
10. Ручка ростомера.
11. Нижняя часть ростомера.

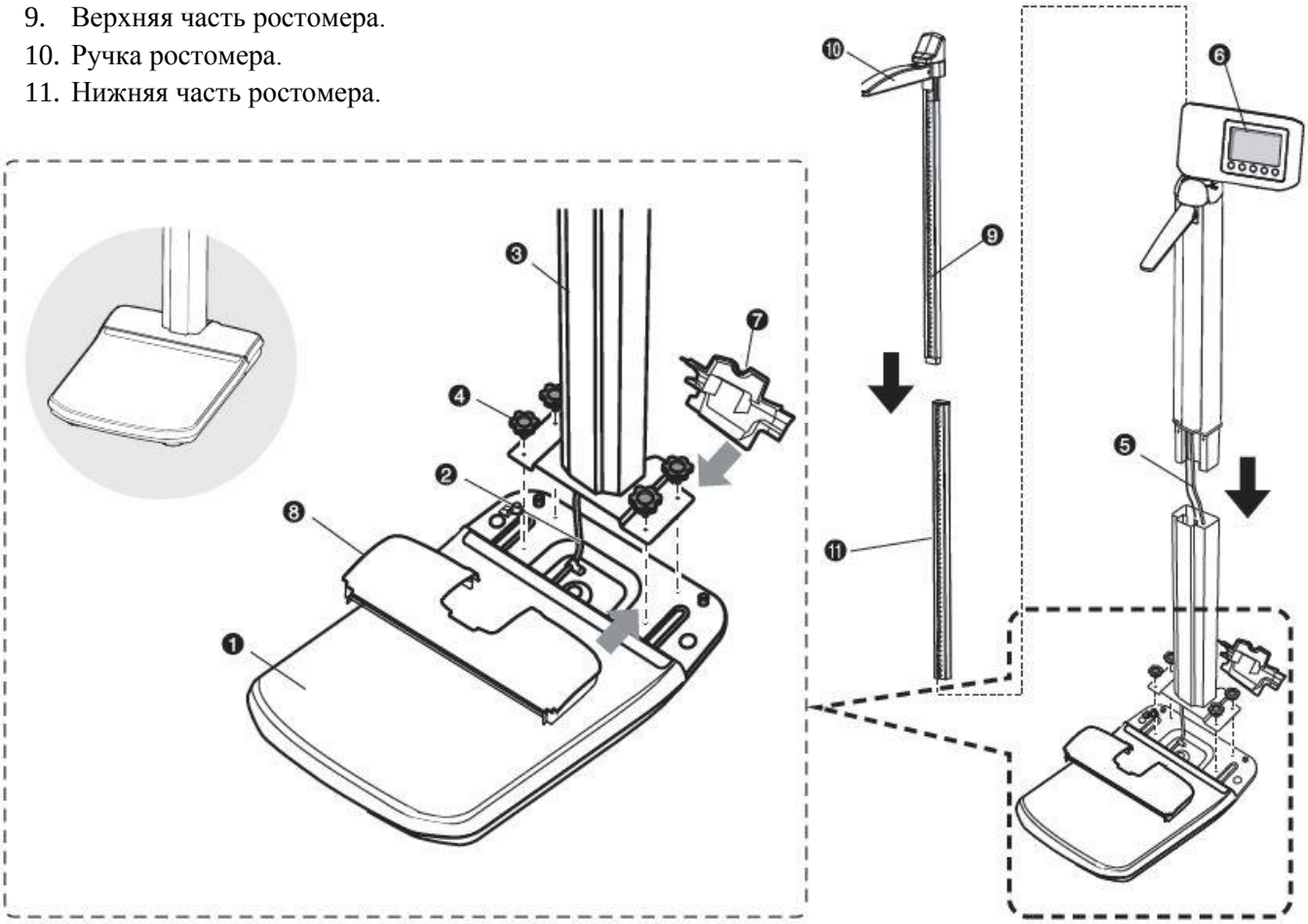

WB-380H

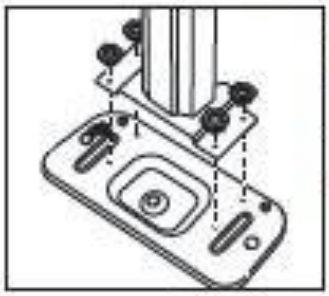

Закрепите нижнюю часть стойки(3) к платформе(1) используя винты(4)

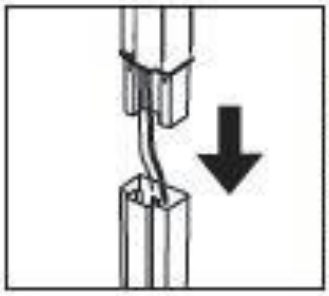

Соедините верхнюю часть стойки(6) с нижней (3), предварительно продев кабель(5) через нижнюю часть

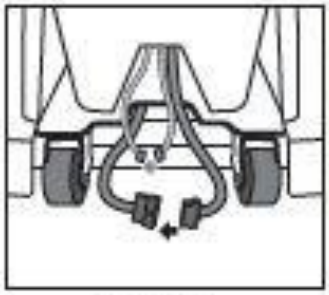

Соедините кабели (2) и (5) между платформой и стойкой.

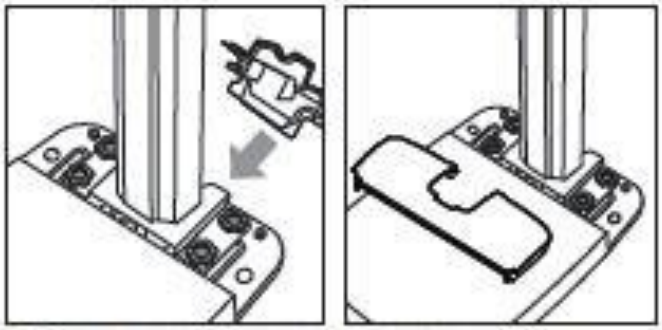

Прикрепите заднюю крышку (7) и переднюю (8) как показано на рис.

Соедините части ростомера (9) и (11). Вставьте в паз стойки и полностью вдавите его в стойку.

WB-380P

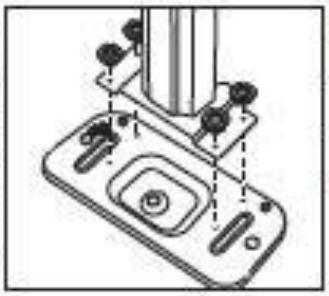

Закрепите нижнюю часть стойки(3) к платформе(1) используя винты(4)

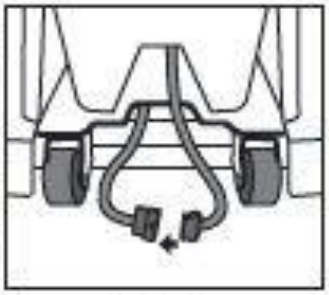

Соедините кабели (2) и (5) между платформой и стойкой.

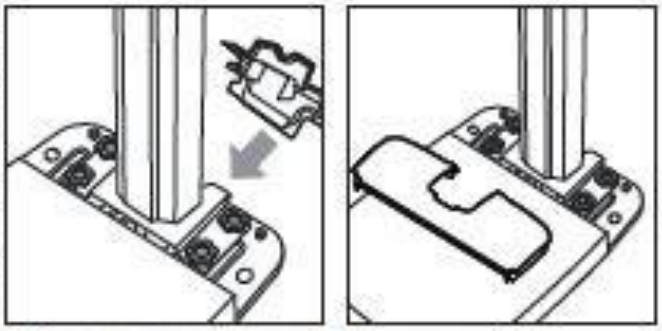

Прикрепите заднюю крышку (7) и переднюю (8) как показано на рис.

5. Функции

Автоматическое выключение.

Данное оборудование оснащено функцией автоматического выключения, которое сокращает потребление питания и позволяет дольше прослужить батарейкам.

Если на дисплее нет каких-либо изменений в течение 30 секунд, питание автоматически отключается.

Временное отключение «Автоматического выключения»

Данная функция может быть временно отключена следующим образом. В выключенном состоянии нажать и удерживая кнопку вверх ▲, одновременно (через 0,5 секунд) включить прибор кнопкой ON ZERO. При выключении прибора «Временное отключение автоматического выключения»

6. Установки

- Ровная и твердая поверхность

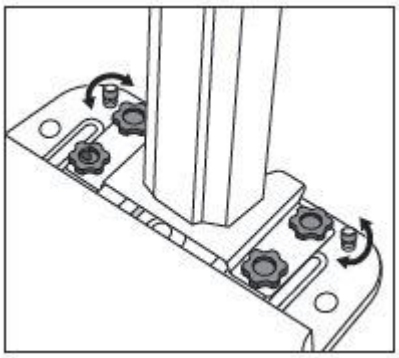

Отрегулируйте дополнительные опорные ножки так, чтобы они соприкоснулись с полом.

- Регулировка положения дисплея.

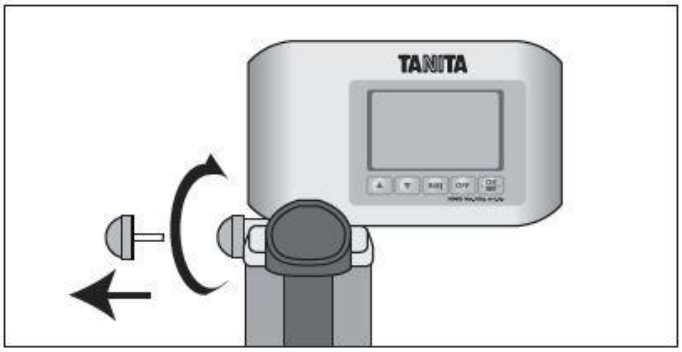

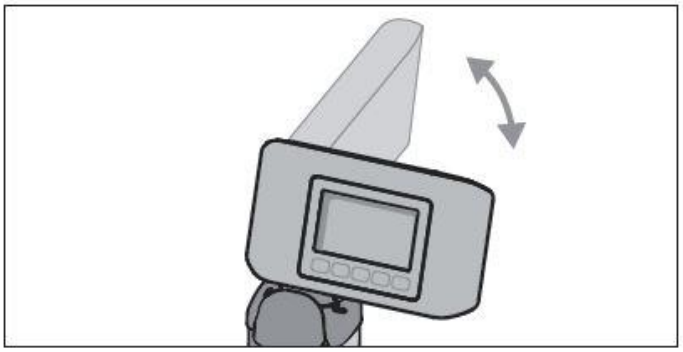

1) Уберите фиксатор.
2) Выберите одну из двух позиций. Различие между двумя позициями может быть только 90°.
3) Вставьте фиксатор обратно и убедитесь, что он установлен плотно.

7. Питание

- Адаптер

WB-380H, WB-380P

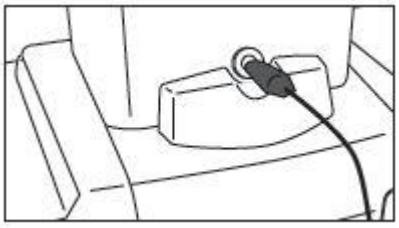

Подсоедините адаптер к весам в нижней части стойки.

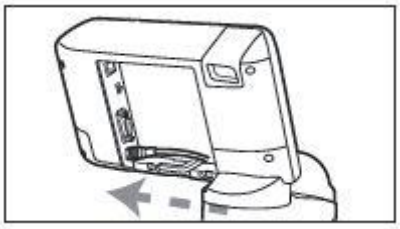

Вставьте соединительный кабель в DC разъем.

WB-380S

Подсоедините адаптер к DC разъему в задней части дисплея.

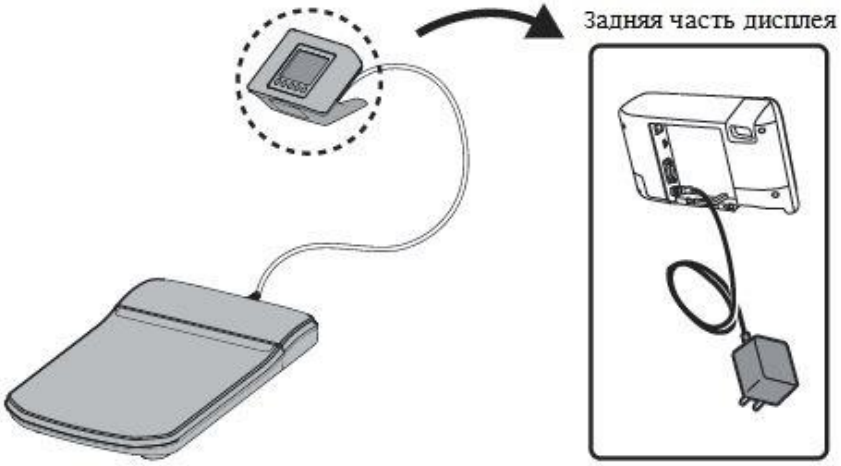

- Батарейки

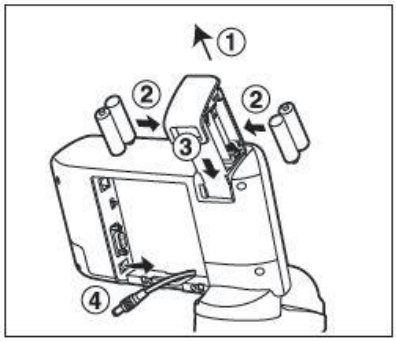

1. Вставьте батарейки. Батарейный отсек находится в верхней части дисплея.

2. Сохраните правильную полярность батареек.

3. Закройте батарейный отсек.

4. Выдерните соединительный кабель из DC разъема в задней части дисплея.

Осторожно

Выдерните кабель из DC разъема. Иначе весы не будут работать.

8. Взвешивание

1. Стандартная процедура взвешивания

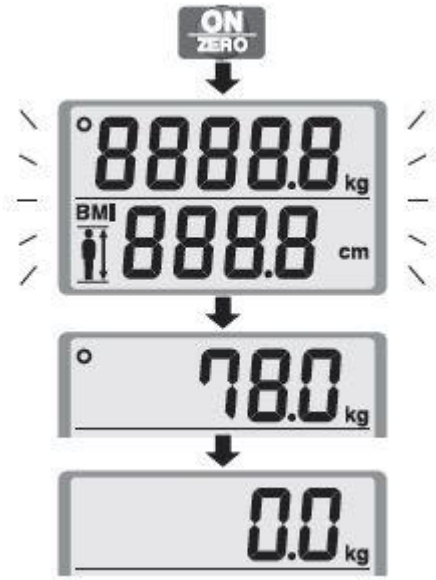

1. Включите весы нажатием кнопки ON ZERO

2. На экране засияют все символы, а затем потухнут. Появится «0,0 кг».

3. Измеряемый человек должен встать на середину платформы.

4. Вес зафиксируется и будет показан на экране. Слева в верхней части появится символ «0» (фиксация веса). Не надо сходить с платформы до появления символа фиксации веса.

Если весы соединены с внешними приборами, то именно в этот момент произойдет передача информации с весов.

5. Весы автоматически выключатся через 30 секунд.

Примечание: Не нажимайте кнопку ON ZERO пока кто-то стоит на платформе. Это может вызвать неточное измерение веса.

2. Взвешивание, расчет индекса массы тела (ИМТ)

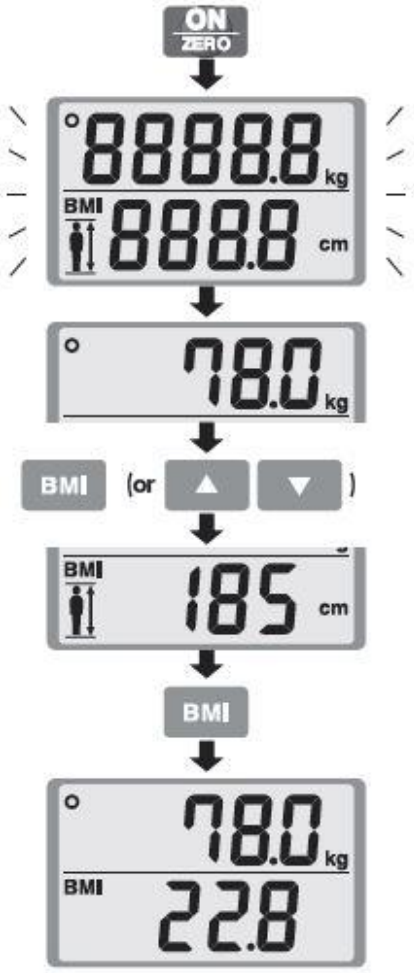

1. Включите весы нажатием кнопки ON ZERO

2. На экране засияют все символы, а затем потухнут. Появится «0,0 кг».

3. 3. Измеряемый человек должен встать на середину платформы.

4. Вес зафиксируется и будет показан на экране. Слева в верхней части появится символ «0» (фиксация веса).

5. Нажмите кнопку BMI или. ▲ ▼ На экране появится рост 170 см.

6. Установите рост, используя кнопки ▲ ▼

7. После того, как рост и вес были установлены, нажмите кнопку. BMI Вес и ИМТ будут отображены на экране. Если весы соединены с внешними приборами, то именно в этот момент произойдет передача информации с весов.

8. Весы автоматически выключатся через 30 секунд.

9. Значения индекса массы тела (ВОЗ)

Недостаток веса		BMI < 18.5
Нормальный диапазон веса		18.5 < BMI < 25
Предожирение		25 < BMI < 30
Ожирение	I степени	30 < BMI < 35
Ожирение	II степени	35 < BMI < 40
Ожирение	III степени	BMI > 40

10. Измерение роста

- Только для WB-380H

Для получения точных данных пользователь должен встать на платформу без обуви. Желательно, чтобы кто-нибудь помогал при измерении роста.

1. Отрегулируйте высоту ручки ростомера до того как пользователь встанет на измерительную платформу. Положите руку на ручку ростомера.

Если измеряемый выше 120 см, оттяните одновременно ручку ростомера вместе с ползунком вверх так, чтобы ручка ростомера располагалась выше головы объекта.

Если измеряемый ниже, чем 120 см, опустите ручку ростомера вниз.

Примечание: Чтобы избежать возможных травм и поломок, вы должны надежно удерживать ручку.

2. Осторожно опустите ручку ростомера вниз до соприкосновения с головой.

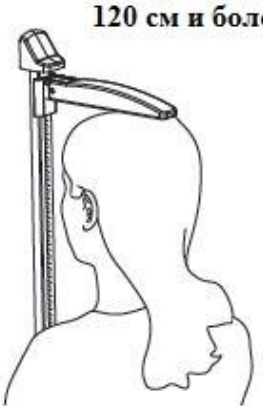

3. Где просмотреть значение измерения роста

Если измеряемый человек выше 120 см

Если рост человека более 120 см, то значение измерения роста необходимо смотреть в месте соединения нижней и верхней частей ростомера, над надписью «READ HERE» (см. пример №1).

Если рост человека менее 120 см, то значение измерения роста необходимо смотреть прямо под ручкой ростомера (см. пример №2).

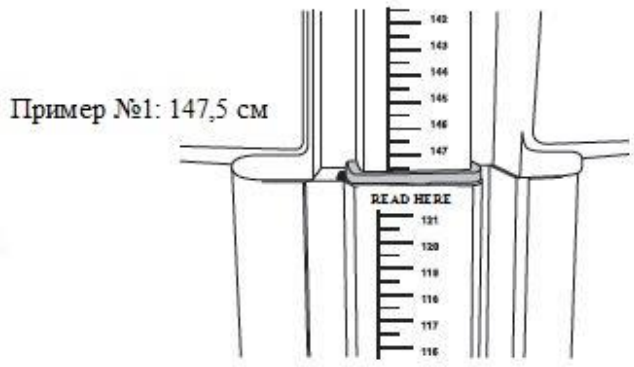

Получение значения роста при 120 см и более

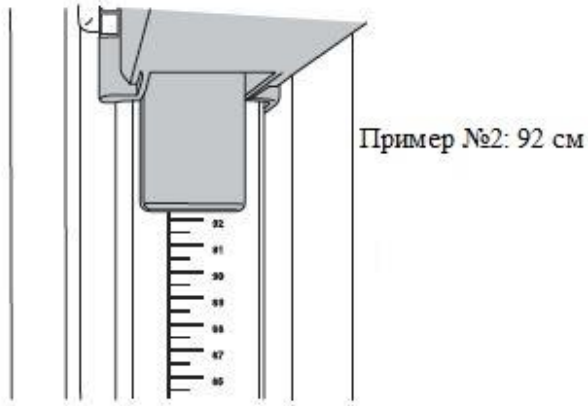

Получение значения роста при 120 см и менее

11. Формат выводимых данных

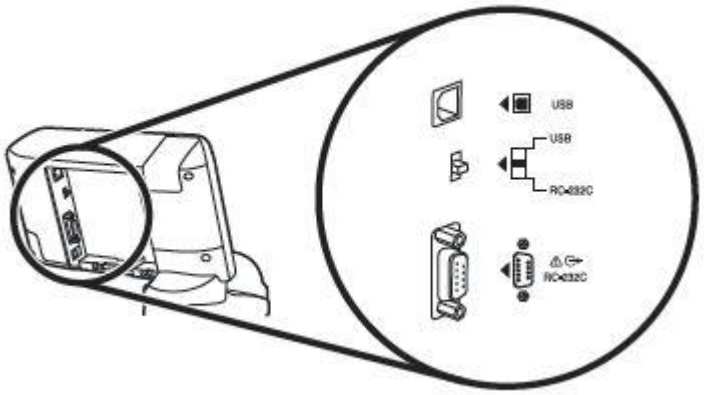

В данном разделе описывается экспорт данных на внешние устройства (например, ПК) с помощью RS-232C и USB-порт.

ВНИМАНИЕ

- RS-232C и USB-порт только для вывода данных
- Данные весы не способны получать команды от внешних устройств.

Спецификация

Стандарт соединения	EIA RS-232C совместимый	USB
Метод соединения	Асинхронная транзакция	
Скорость сигнала	9600 бод	
Длина информации	8 бит	
Контроль четности	нет	
Стоп бит	1 бит	
Ограничитель	CR+LF	

Внимание:

- RS-232C (D sub 9-pin мама) и USB-порт (B-type 4-pin мама) расположены с задней части панели управления.
- Проведите собственный шнур в случае необходимости, так как в комплекте оборудования его нет.

RS-232C: Straight D sub 9-pin (папа) – D sub 9-pin (мама)
USB: A-type 4-pin (папа) – B-type 4-pin (папа)
Выбор переключателя: Выберите порт, которым Вы хотели бы воспользоваться.

ВНИМАНИЕ

Если вы хотите использовать USB-порт, необходимо установить нужный драйвер на ПК с сайта http://www.tanita.eu .

Названия сигналов и номера ножек

Номер ножки	Название сигнала
1	
2	TXD
3	
4	
5	GND
6	
7	
8	
9	

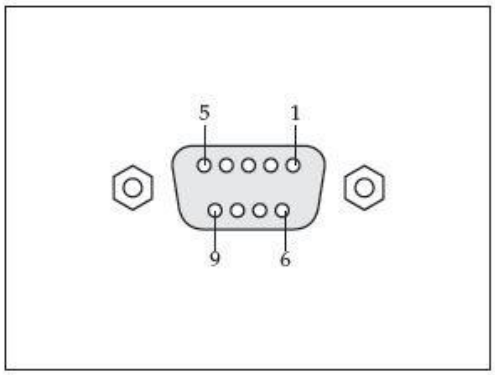

Выводимые данные

Название	Заголовок	Выходные данные (ASCII code)		Наличие	
				В режиме ИМТ	В режиме без ИМТ
Контрольные данные	{ 0	Fix to 16	2 Bytes fixed	V	V
Контрольные данные	˜0	Fix to 1	1 Bytes fixed	V	V
Контрольные данные	˜1	Fix to 1	1 Bytes fixed	V	-
Контрольные данные	˜2	Fix to 1	1 Bytes fixed	V	-
Модель	MO	“WB-380”	8 Bytes fixed	V	V
Рост	Hm	xxx.x	4-5 bytes	V	-
Вес	Wk	xxx.x	3-5 bytes	V	V
ИМТ (BMI)	MI	xxx.x	3-5 bytes	V	-
Контрольная сумма	CS	xx	2 Bytes fixed	V	V

Внимание:

- В качестве разделителя полей используется (,)запятая;
- Конец данных отмечен терминирующим словом: CR (ASCII код 0Dh) LF (ASCII код 0Ah).
- Контрольные данные для пунктов 1 - 4 предназначены для расширения. Они не используются в настоящее время, так что принимающая сторона может игнорировать их.

[Пример выводимых данных]

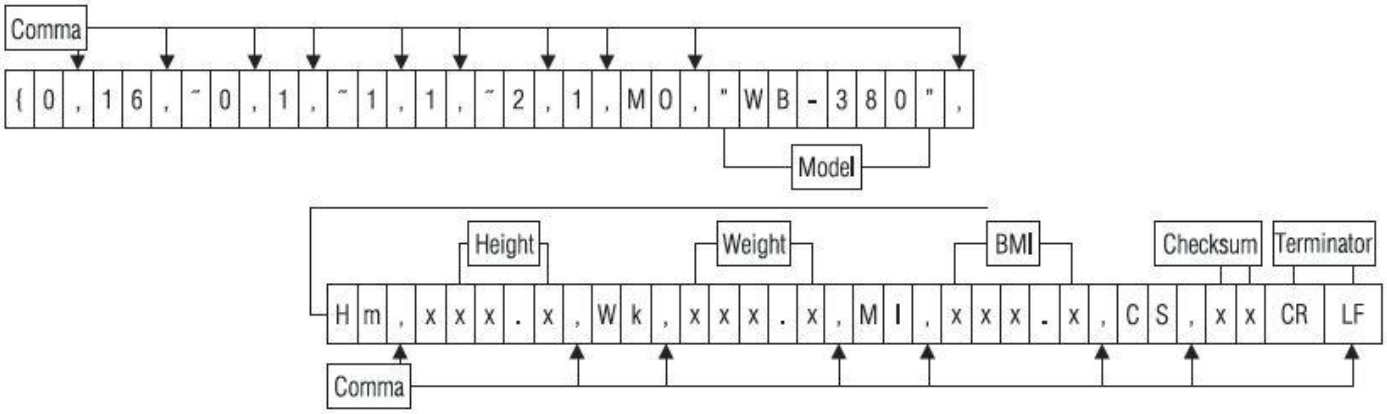

12. Поиск и устранение неисправностей.

При возникновении вопросов по поводу корректной работы весов, прежде чем обратиться в сервис-центр, пожалуйста, ознакомьтесь с нижеприведенной информацией.

Неисправность	Устранение неисправности
Ничего не происходит после нажатия кнопки ON ZERO	- Проверьте соединение адаптера к сети электропитания, а также соединение адаптера с весами. - Батарейки разрядилисьполностью. Попробуйте подключить адаптер или замените батарейки. - Проверьте клеммы батареи, очистите от загрязнения. - Если используете батарейки, обязательно отсоедините адаптер.
На дисплее появилось «Lo»	Недостаточный заряд батареек. Замените их или подключите адаптер.
Измерение не точное.	- Проверьте, чтобы весы стояли на ровной и твердой поверхности, не на ковровой поверхности. - Сойдите с платформы, нажмите на кнопку «ON|ZERO» , затем

	проведите измерение повторно. - Точное измерение невозможно при наличии вибрации.
Вес не стабилизируется.	- Вы двигаетесь во время измерения? - Находится ли измеряемый вес в допустимых пределах измерения? - Вы не трогаете ручку ростомера, выключатель или другие детали во время измерения?
«OL» высвечивается на экране.	Превышен наибольший предел измерения весов (300 кг).
«-OL» высвечивается на экране.	Было ли что-то на измерительной платформе до взвешивания?
«Error» высвечивается на экране.	Проверьте кабели между платформой и дисплеем на предмет соединения, разрыва или защемления.

13. Технические характеристики.

Модель			WB-380
Измерение веса	Система измерения		Тензодатчики
	Наибольший предел/Дискретность		300 кг / 0,1 кг
	Диапазон измерения		0 – 300 кг
Измерение роста	Система измерения		Механический ростомер
	Диапазон измерения		64 см – 214 см
Рост	Вводимые данные, дискретность		61 см – 250 см, 1 см
Выводимые данные	Дисплей	Вес	300 кг / 0,1 кг
		Рост	61 см – 250 см, 1 см
		ИМТ (BMI)	Шаг 0,1
Размер / вес прибора	Общее	WB-380H	395x552x1425 мм, 11,2 кг
		WB-380P	395x595x1196 мм, 10,0 кг
		WB-380S	395x529x123 мм, 7,1 кг
	Платформа		395x390x59 мм
Дисплей			Двухстрочный ЖК-дисплей, Верхний – 5-рязрядный Нижний – 4-разрядный Высота цифр – 24 мм
Интерфейс для вывода данных			RS-232C (D Sub 9-контактный разъем мама) USB (B-тип)
Источник питания			AC адаптер (входит в комплект)-центр минус DC 6V 200mA (батарейки AA-4 шт.)
Потребляемая мощность			0,3 Вт max
Условия эксплуатации			5°C - 35°C
Продолжительность работы батареек			Примерно 100 часов непрерывной работы при использовании LR6 (щелочные батарейки AA)

Весы электронные WB-380H, WB-380P, WB-380S

Не является медицинским изделием.
Не применять в сферах распространения Государственного метрологического надзора.

Гарантийный срок эксплуатации прибора - 3 года.
Гарантия распространяется на все неисправности, возникшие в результате конструктивных (производственных) дефектов, о которых поставщик был поставлен в известность до истечения гарантийного срока и включает в себя бесплатную замену неисправных деталей и работу по устранению заводского дефекта.
Гарантия не распространяется на изделия с механическими повреждениями, причиненные покупателем в результате неправильной эксплуатации, самовольного вскрытия, небрежного обращения при хранении и перевозке.
Гарантия не распространяется на элементы питания.
Весы принимаются к гарантийному обслуживанию в сервисном центре ООО “СИМС-2” только при наличии правильно заполненного гарантийного талона (см. ниже) с печатью торгующей организации.
Установленный производителем, в соответствии с п. 2 ст. 5 Федерального Закона РФ “О защите прав потребителей”, срок службы прибора равен 10 годам при условии, что прибор используется строго в соответствии с настоящим руководством по эксплуатации.
Производитель оставляет за собой право вводить технические изменения, не нарушающие качество работы прибора.

Адрес гарантийной мастерской : 125362, г. Москва, ул. Свободы д.35, стр.5, Тел.: 8(495) 225-87-67
info@medves.ru

Утилизация
Прибор содержит материалы, которые можно перерабатывать и повторно использовать.
Распорядитесь старым прибором в соответствии с местным законодательством.

Производитель: Tanita Corporation, Токио, Япония
1-14-2, Maeno-cho, Itabashi-ku,Tokyo, Japan, tel: +81(0)-3-3968-2123
Завод-филиал: Dongguan Tanita Health Equipment Co., Ltd, Houg Tu Industrial Area, Nan Cheng District, Dong Guan City, Guang Dong Province, China, Китай.
Поставщик: ООО «Софена-М», 125367, г. Москва, проезд Врачебный, д.10, помещение III, комната 1, Тел.: 8(495) 225-87-67, www.medves. ru, info@medves.ru.

Гарантийный талон
Серийный № _____
Дата продажи _____
Подпись продавца _____ место печати, штампа
(С расшифровкой подписи)
Настоящим подтверждаю, что данное изделие проверено в моем присутствии и находится в рабочем состоянии. Претензий к внешнему виду / комплектности не имею. Так же подтверждаю приемлемость условий Гарантии.
_____ _____
(Покупатель Ф.И.О.) (подпись покупателя)

Данное устройство обеспечивает подавление радиопомех согласно Директиве ЕС 2004/108/ЕС.